INSTRUCCIONES DE MONTAJE
ARTÍCULO: 786430

ATENCIÓN: Schuller recomienda que utilice los balancines suministrados en la instalación de este plafón.

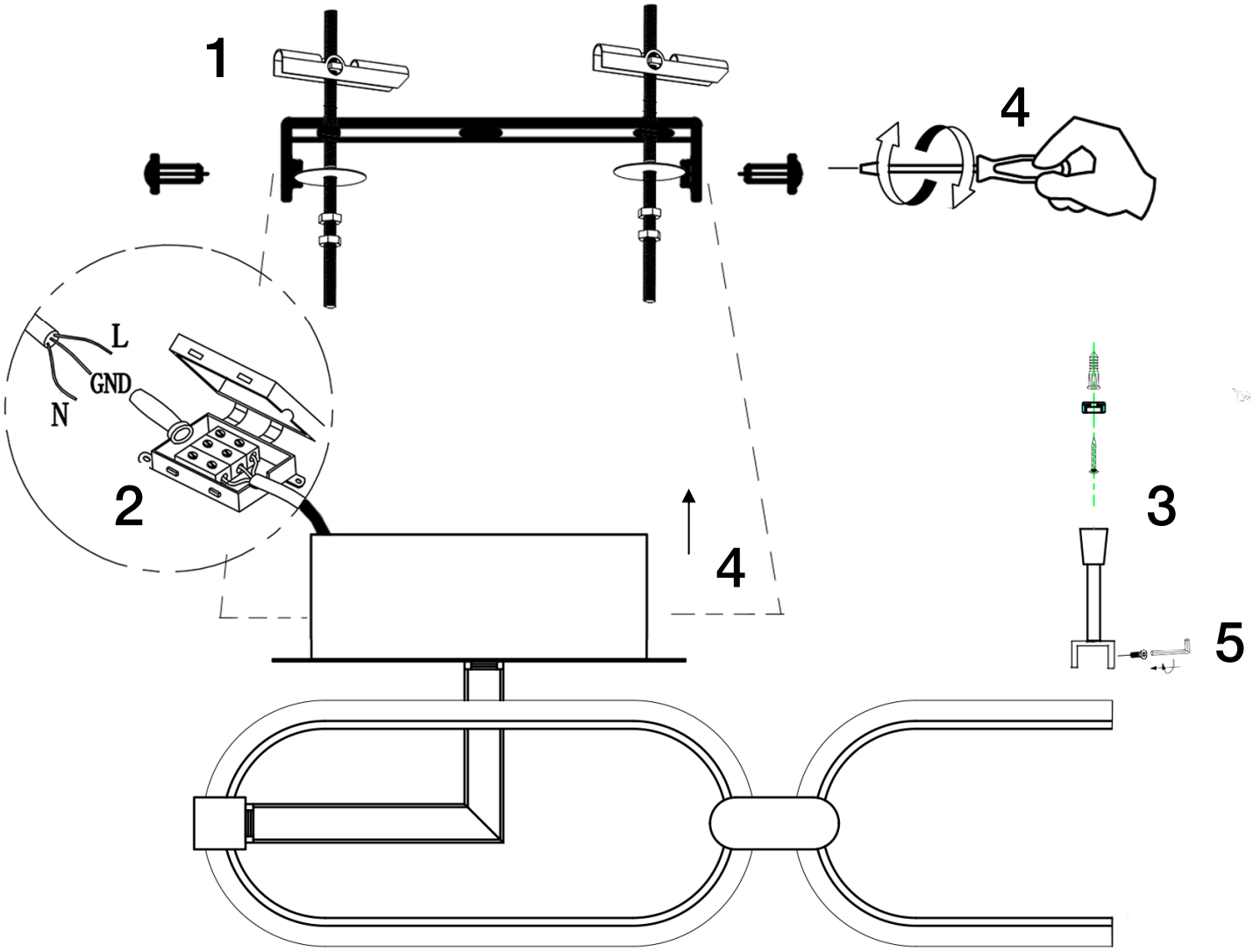

Para ver la ficha técnica de producto completa, puede usar el siguiente código QR:

Para cualquier duda técnica pongase en contacto con nuestro Departamento Técnico.
Estamos a su servicio en nuestro email mperez@schuller.es o en nuestro teléfono 961 601 051 **Rev. 12.25**

ASSEMBLING INSTRUCTIONS
ITEM: 786430

ATTENTION: Schuller recommends to use included special screws when installing this ceiling lamp.

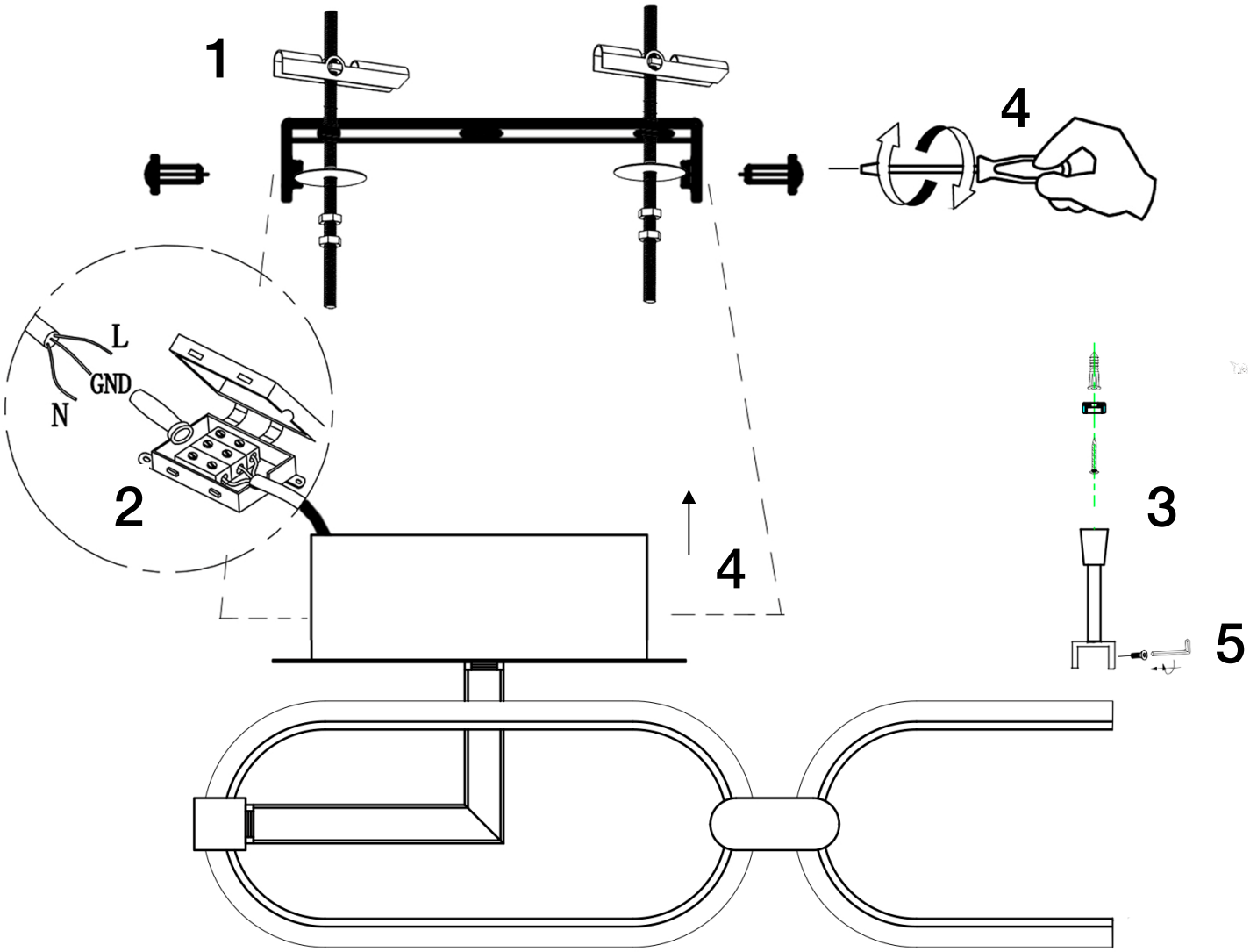

You may use the following QR code to view the complete technical data sheet of the product:

If you have any technical questions, please do not hesitate to contact our technical Department.
We are at your disposal in our email: export@schuller.es

Rev. 12.25