INSTRUCCIONES DE MONTAJE
ARTÍCULO 373425D

ATENCIÓN: Schuller recomienda que utilice los balancines suministrados en la instalación de esta lámpara.

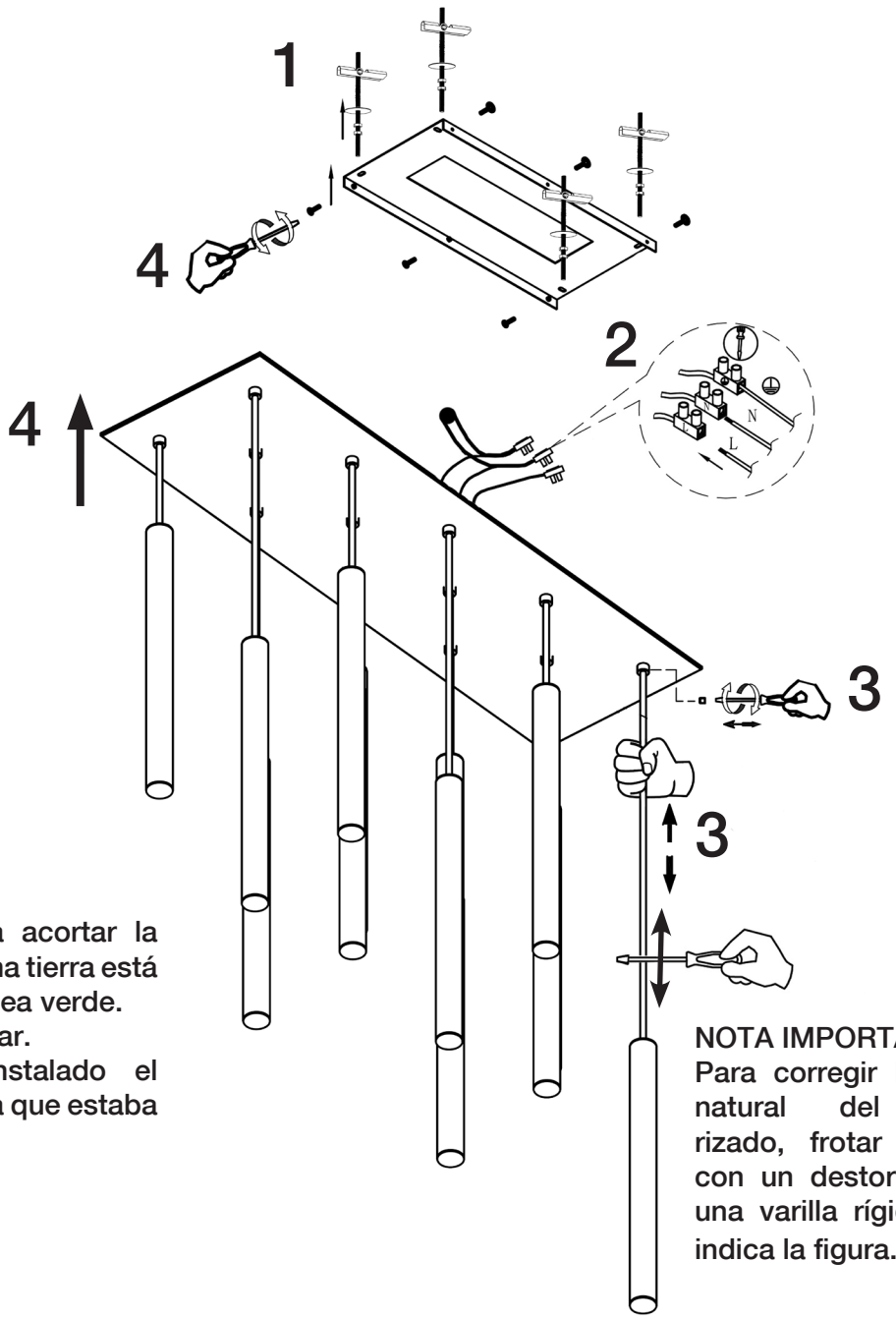

ATENCIÓN:
Si corta los cables para acortar la lámpara OJO!!! El cable toma tierra está identificado con una fina línea verde.
Asegúrese antes de conectar.
Confirmar que quede instalado el condensador de igual forma que estaba en origen.

NOTA IMPORTANTE:
Para corregir la torsión natural del cordón rizado, frotar el cable con un destornillador o una varilla rígida, como indica la figura.

Este producto incluye un receptor y un mando a distancia por radiofrecuencia.

NOTA: Para evitar riesgos, si el cable eléctrico de este artículo sufre algún daño, deberá ser reparado por personal cualificado.

Para ver la ficha técnica de producto completa, puede usar el siguiente código QR:

Para cualquier duda técnica póngase en contacto con nuestro Departamento Técnico.
Estamos a su servicio en nuestro email mperez@schuller.es

Rev.06.26

600637
TRIAC DIMMER

INSTALACIÓN 1

Simplificada dentro del florón

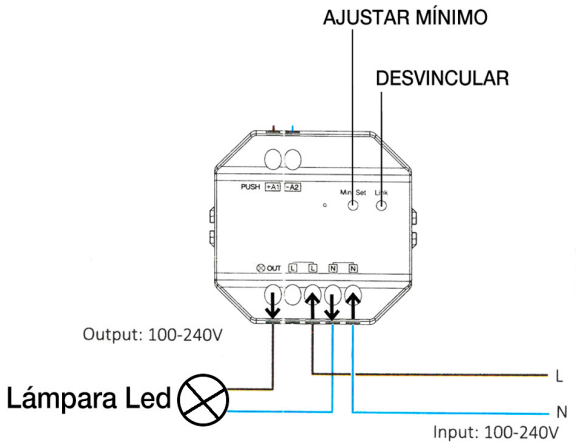

INSTALACIÓN 2

Dimado a través de pulsador dentro del florón

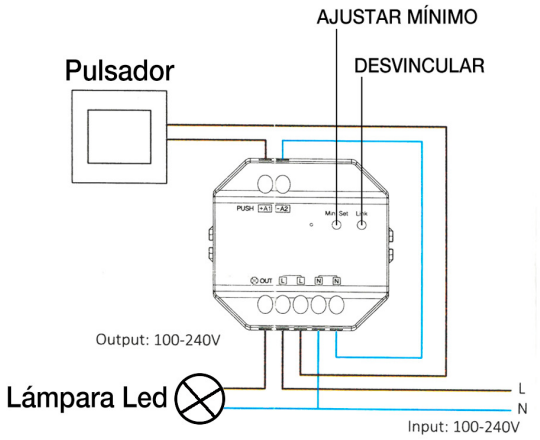

600620 MANDO A DISTANCIA.
INSTRUCCIONES DE MANEJO.

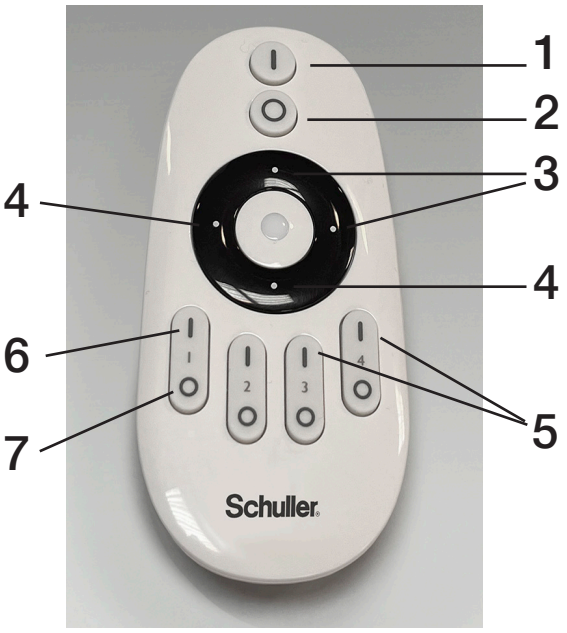

1. Encendido general.
2. Apagado general
3. Aumentar la luminosidad progresivamente.
4. Reducir la luminosidad progresivamente.
5. 4 Canales. Una vez encendida la lámpara y antes de 5 segundos, elegir canal y mantener pulsado el botón (1, 2, 3 ó 4). El parpadeo indicará que se ha guardado el ajuste de luz en el botón (canal) pulsado.
6. Encendido selectivo. (Sólo enciende el canal pulsado)
7. Apagado selectivo. (Sólo apaga el canal pulsado)

NOTA: Para borrado general de canales, pulsar hasta el parpadeo el botón UNLINK del dimmer instalado.

Para cualquier duda técnica póngase en contacto con nuestro Departamento Técnico.
Estamos a su servicio en nuestro email mperez@schuller.es o en nuestro teléfono 961 601 051

Rev.06.26

ASSEMBLING INSTRUCTIONS
ITEM 373425D

ATTENTION: Schuller recommends to use included special screws when installing this lamp.

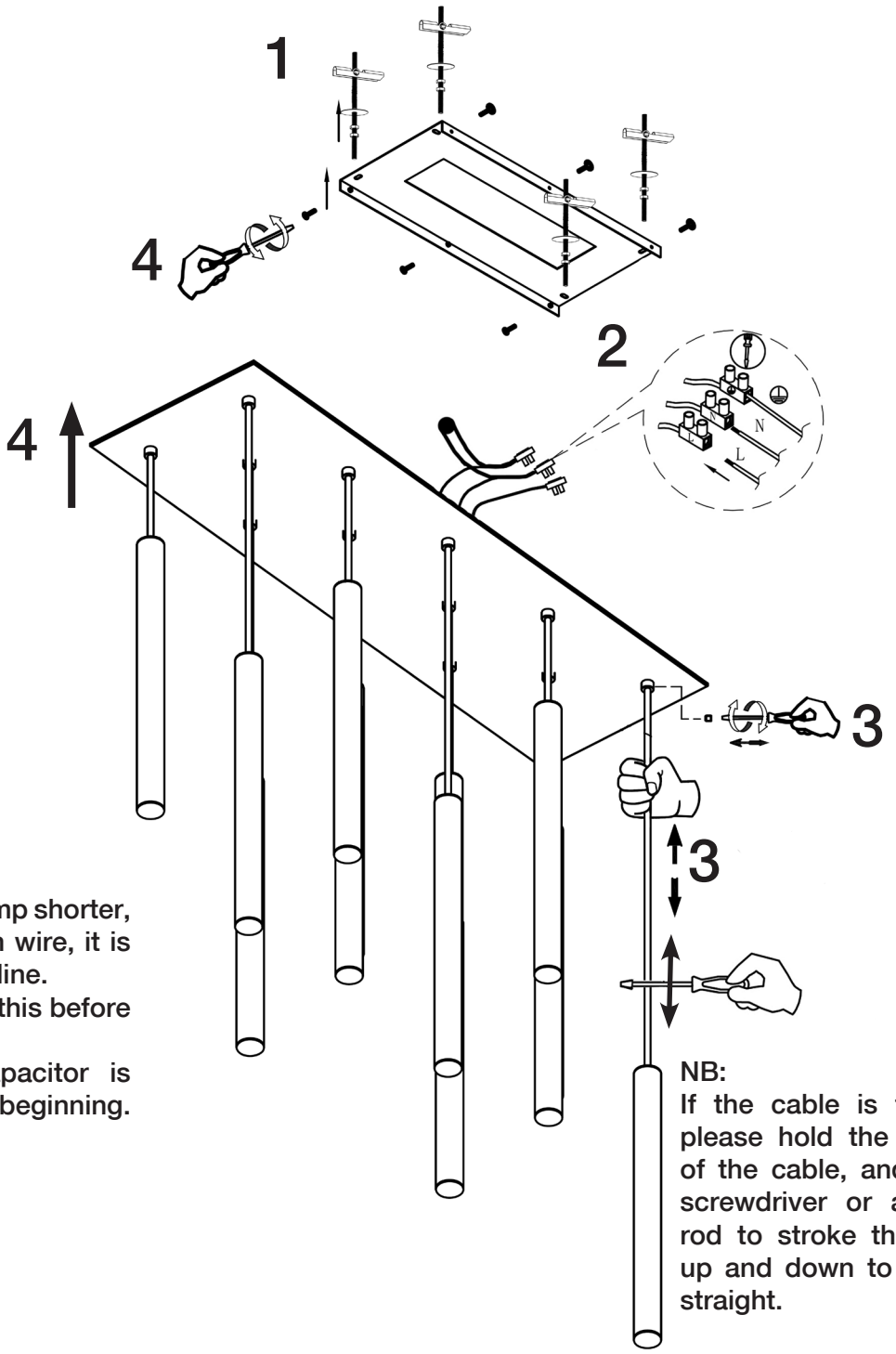

ATTENTION:
If you wish to make the lamp shorter, pay attention to the earth wire, it is marked with a fine green line.
Please, make sure about this before reconnecting it.
Please, confirm the capacitor is installed like i twas at the beginning.

NB:
If the cable is twisted, please hold the bottom of the cable, and use a screwdriver or a metal rod to stroke the cable up and down to keep it straight.

This product includes a receiver and a remote control by radiofrecuency.

NOTE: For safety reasons, if the electrical wire of this item has any damage, it must be repaired by qualified staff.
You may use the following QR code to view the complete technical data sheet of the product:

If you have any technical questions, please do not hesitate to contact our technical Department.
We are at your disposal in our email: export@schuller.es

Rev.06.26

600637
TRIAC DIMMER

INSTALATION 1

Simplified. Inside the canopy.

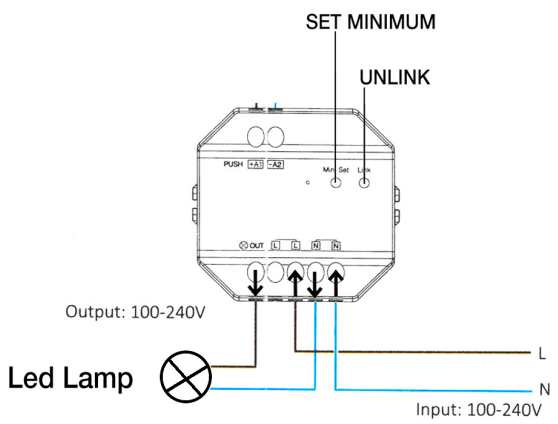

INSTALATION 2

Dimmed by push button.Inside the canopy.

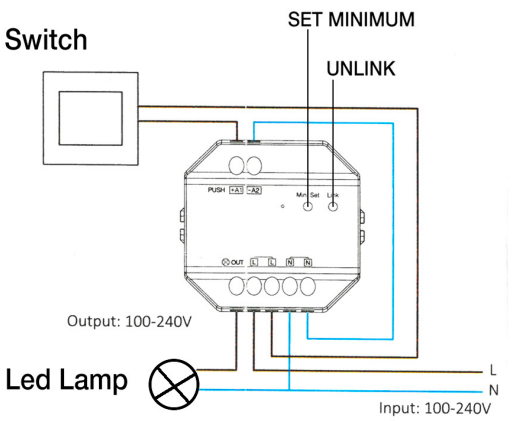

600620 REMOTE CONTROL.
OPERATING INSTRUCTIONS.

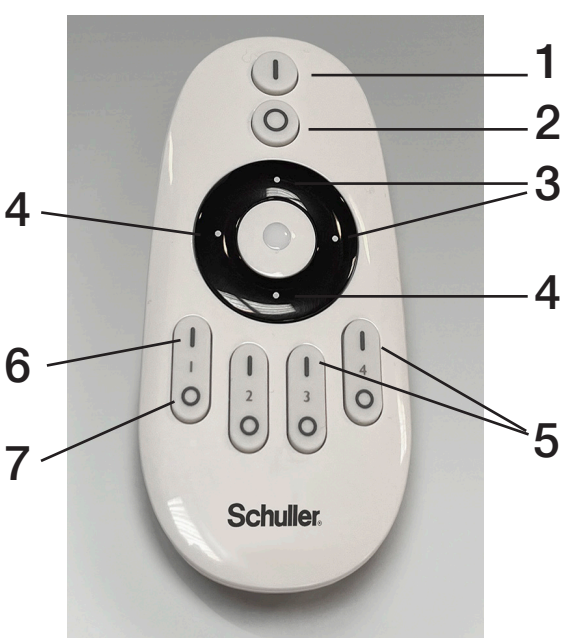

1. General switch on.
2. General switch off.
3. Increase brightness gradually.
4. Reduce brightness gradually.
5. 4 channels. Once the lamp is switched on and within 5 seconds, select a channel and press and hold the button (1, 2, 3 or 4). The flashing light indicates that the light setting has been saved to the button (channel) pressed.
6. Selective switch-on. (Only switches on the pressed channel)
7. Selective switch-off. (Only switches off the pressed channel)

NOTE: To delete all channels, press and hold the UN-LINK button on the installed dimmer until it flashes.

If you have any technical questions, please do not hesitate to contact our technical Department.
We are at your disposal in our email: export@schuller.es

Rev.06.26